JETBOIL®

MiniMo

PERSONAL COOKING SYSTEM

(EN) Instructions for use
(FR) Directives d'utilisation
(DE) Gebrauchsanleitung
(ES) Instrucciones de uso
(IT) Istruzioni per l'uso
(NL) Gebruiksaanwijzingen
(DK) Instruktioner for brug
(FI) Käyttöohjeet

(EN) ENGLISH

Important: *Read these instructions for use carefully. Familiarize yourself with the appliance before connecting it to its gas cartridge. Keep these instructions for future reference.* **USE OUTDOORS ONLY**

FOR YOUR SAFETY

If you smell gas:
1. Do not attempt to light appliance.
2. Extinguish any open flame.
3. Disconnect from fuel supply.

Do not store or use gasoline or any other liquids with flammable vapors in the vicinity of this or any other appliance.

CARBON MONOXIDE HAZARD

DANGER

This appliance can produce carbon monoxide which has no odor.

Using it in an enclosed space can kill you.

Never use this appliance in an enclosed space such as a camper, tent, car, or home.

If there is a leak on your appliance (smell of gas), remove it to a well-ventilated, flame-free location where the leak may be detected and stopped. Check for leaks on your appliance outside. Do not use a flame to detect leaks: use soapy water. ONLY USE IN WELL VENTILATED AREA. **Accessories may become very hot. Keep young children away.** MiniMo must be operated on a horizontal surface, at least 1m away from any combustible materials. Do not move, lift, or tilt MiniMo while burner is at lit. Placing pots on stoves.

SPECIFICATIONS

Gas category: Butane under vapor pressure. Use only Jetboil 100g/230g/450g Jetboil Jetpower Isobutane/Propane Gas Cartridges (sold separately). Container must conform to the EN417 or AS2278 standard. It may be hazardous to attempt to fit other types of gas cartridges to this stove.
Jet size: 0.31 mm **Gas consumption:** (UK/IS/IE/FR) 83g/h (1.75 kW) (DE) 81.6 g/h (1.6 kW) (DK) 81.6 g/h (1.6 kW) (ES/PT) 81.6 g/h (1.6 kW) (IT) 81.6 g/h (1.6 kW) (CH) 81.6 g/h (1.6 kW) (AT) 81.6 g/h (1.6 kW) (FI) 81.6 g/h (1.6 kW) (NL) 81.6 g/h (1.6 kW) (BE) 81.6 g/h (1.6 kW) (LU) 81.6 g/h (1.6 kW) (PL) 81.6 g/h (1.6 kW) (CZ) 81.6 g/h (1.6 kW) (SK) 81.6 g/h (1.6 kW) (HU) 81.6 g/h (1.6 kW) (RO) 81.6 g/h (1.6 kW) (BG) 81.6 g/h (1.6 kW) (GR) 81.6 g/h (1.6 kW) (SI) 81.6 g/h (1.6 kW) (HR) 81.6 g/h (1.6 kW) (EE) 81.6 g/h (1.6 kW) (LV) 81.6 g/h (1.6 kW) (LT) 81.6 g/h (1.6 kW) (MT) 81.6 g/h (1.6 kW) (CY) 81.6 g/h (1.6 kW) (TR) 81.6 g/h (1.6 kW) (AE) 81.6 g/h (1.6 kW) (IL) 81.6 g/h (1.6 kW) (ZA) 81.6 g/h (1.6 kW) (AU) 81.6 g/h (1.6 kW) (NZ) 81.6 g/h (1.6 kW) (JP) 81.6 g/h (1.6 kW) (KR) 81.6 g/h (1.6 kW) (CN) 81.6 g/h (1.6 kW) (TW) 81.6 g/h (1.6 kW) (HK) 81.6 g/h (1.6 kW) (SG) 81.6 g/h (1.6 kW) (MY) 81.6 g/h (1.6 kW) (TH) 81.6 g/h (1.6 kW) (PH) 81.6 g/h (1.6 kW) (ID) 81.6 g/h (1.6 kW) (VN) 81.6 g/h (1.6 kW) (MX) 81.6 g/h (1.6 kW) (BR) 81.6 g/h (1.6 kW) (AR) 81.6 g/h (1.6 kW) (CL) 81.6 g/h (1.6 kW) (CO) 81.6 g/h (1.6 kW) (PE) 81.6 g/h (1.6 kW) (UY) 81.6 g/h (1.6 kW) (EC) 81.6 g/h (1.6 kW) (PA) 81.6 g/h (1.6 kW) (CR) 81.6 g/h (1.6 kW) (GT) 81.6 g/h (1.6 kW) (HN) 81.6 g/h (1.6 kW) (SV) 81.6 g/h (1.6 kW) (NI) 81.6 g/h (1.6 kW) (DO) 81.6 g/h (1.6 kW) (JM) 81.6 g/h (1.6 kW) (TT) 81.6 g/h (1.6 kW) (BB) 81.6 g/h (1.6 kW) (BS) 81.6 g/h (1.6 kW) (BZ) 81.6 g/h (1.6 kW) (GY) 81.6 g/h (1.6 kW) (SR) 81.6 g/h (1.6 kW) (FK) 81.6 g/h (1.6 kW) (GF) 81.6 g/h (1.6 kW) (PF) 81.6 g/h (1.6 kW) (NC) 81.6 g/h (1.6 kW) (WF) 81.6 g/h (1.6 kW) (PM) 81.6 g/h (1.6 kW) (RE) 81.6 g/h (1.6 kW) (YT) 81.6 g/h (1.6 kW) (MQ) 81.6 g/h (1.6 kW) (GP) 81.6 g/h (1.6 kW) (MC) 81.6 g/h (1.6 kW) (AD) 81.6 g/h (1.6 kW) (SM) 81.6 g/h (1.6 kW) (VA) 81.6 g/h (1.6 kW) (IS) 81.6 g/h (1.6 kW) (NO) 81.6 g/h (1.6 kW) (SE) 81.6 g/h (1.6 kW) (FI) 81.6 g/h (1.6 kW) (DK) 81.6 g/h (1.6 kW) (PT) 81.6 g/h (1.6 kW) (ES) 81.6 g/h (1.6 kW) (IT) 81.6 g/h (1.6 kW) (GR) 81.6 g/h (1.6 kW) (CY) 81.6 g/h (1.6 kW) (MT

JETBOIL®

MiniMo

PERSONAL COOKING SYSTEM

(NO) Bruksanvisning
(SV) Bruksanvisning
(CN) 使用说明
(JA) 使用説明書
(KO) 사용설명서
(RU) Инструкция по эксплуатации
(PL) Instrukcje użycia
(CZ) Návod k použití

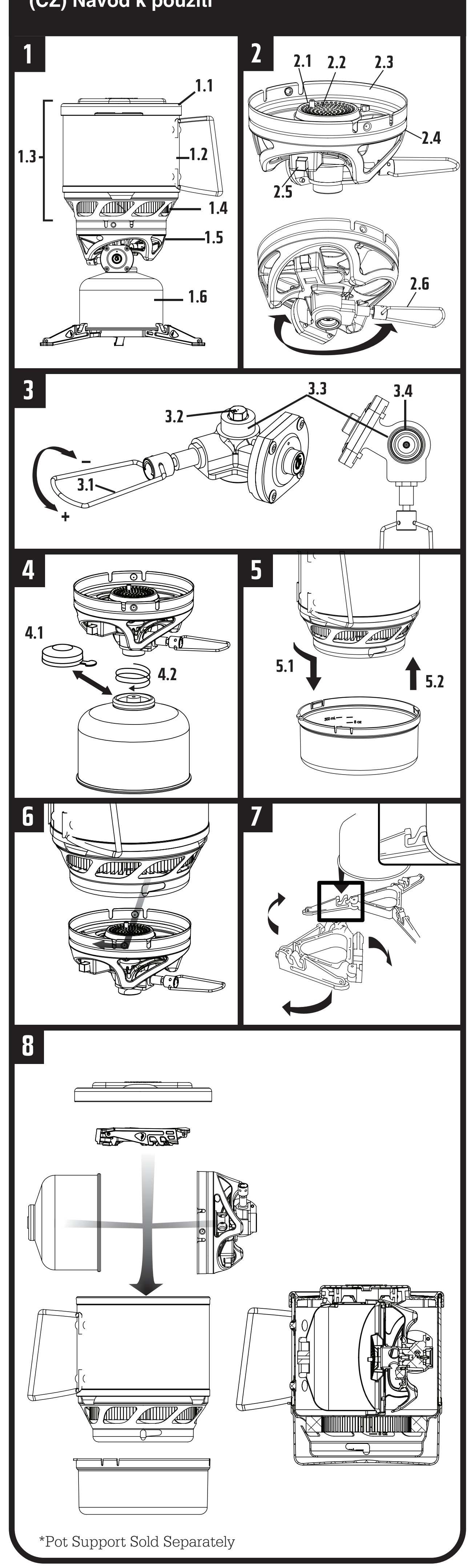

*Pot Support Sold Separately

(NO) NORSK

Viktig: *Les disse bruksanvisningene nøye. Gjør deg kjent med innretningen før du tilkopler den til gassbeholderen. Behold disse instruksjonene for fremtidig referanse.* **KUN FOR UTENDØRS BRUK**

FOR DIN SIKKERHET

Om du lukter gass:
1. Ikke forsøk å tenne på innretningen.
2. Slukk åpne flammer.
3. Frakople fra brenseltilførselen.

Ikke oppbevar eller bruk bensin eller andre væsker med brannfarlig damp i nærheten av denne eller andre innretninger.

KARBONMONOKSIDFARE

FARE
Denne innretningen kan produsere karbonmonoksid som ikke avgir noen lukt.
Bruk av det på et innesluttet sted kan ta livet av deg.
Aldri bruk denne innretningen i et innesluttet sted slik som campingbil, telt, bil eller hjemme.

Om det er en lekkasje i din innretning (gasslukt), flytt det til et godt ventilert sted, flammefri beliggenhet hvor lekkasjen kan påvises og stoppes. Se etter lekkasjer på utsiden av din innretning. Ikke bruk en flamme for å påvise lekkasjer; bruk såpevann.
Tilgjengelige deler kan bli meget varme. Hold utilgjengelig for barn. MiniMo må brukes på en horisontal overflate, minst 1 m bort fra brannfarlige materialer. Ikke flytt, løft eller vipp MiniMo mens platen er på. Oppblussing kan oppstå.

SPESIFIKASJONER

Gasskategori: Butan/Propane mix under damptrykk. Kun bruk med 100g/230g/450g Jetboil Jetpower Isobutan/propangasspatroner (solgt separat) Beholder må være i samsvar med EN417 eller AS2278 standard. Det kan være farlig å forsøke å tilpasse andre typer gassbeholdere.
Jetstørrelse:0,31 mm **Gassforbruk:** 6MJ/time (AU) || 120g/time [1,75 kW] (EU) || 6000 BTU/time (CA)

MONTERING

Rådfør deg med de følgende diagrammene vist på side 1 ved montering og bruk av MiniMo:
1. Fullstendig montert enhet
2. Brenner, brenselboks og ventil
3. Kontrollventil
4. Feste for beholder
5. Kopp og bunndeksel
6. Kopp og baseplatefeste
7. Beholderstabilisator
8. Utpakking og oppbevaring av pannestøtte

Fjern det innpakkete innholder fra koppen (10). Fold ut sperren fra ventilkroppen (2.6). Kontroller at kontrollventilen (3.1)er lukket (drei knotten med solen). Sikre at O-ringen (3.4) er på plass og i god tilstand før du tilkopler gasspatronen. Ikke bruk denne innretningen om den har skadete eller slitte forseglinger, eller lekker, er skadet, eller ikke fungerer som den skal. Fjern dekselet for brenselpatronen (4.1). Hold patronen rett opp og ned og skru den godt på brennerbasen (4.2). Kun stram med hånden, ikke stram for mye. Fold ut stabilisatorbeinene og fest stabilisatoren til brenselpatronen (7). Sikre at brenselpatronen er godt festet til og midtstilt på stabilisatoren. Plasser brennerbasen, den festete brenselpatronen og stabilisatoren på en fast, jevn, kald overflate.
Om du bruker utstyr for pannestøtte: Fold ut pannestøtten (8), plasser den på toppen av brennebasen og roter for å låse (9). Bekreft at støtten er fullstendig festet, plassert og stabil.

DRIFTSADVARSLER

Ikke forlat Jetboil MiniMo uten oppsyn mens den er i bruk. **Skift alltid drivstoffbeholdere utendørs i et godt ventilert område,** bort fra antennelseskilder, slik som åpne flammer, pilotflammer, elektriske flammer, og bort fra mennesker. **Om du lukter gass** eller hører gass som kommer ut før kontrollventilen er åpnet, **ikke forsøk å antenne brenneren.** Bekreft at kontrollventilen er lukket (drei med solen) og at brenselbeholderen er skrudd godt på. Om gasslukt vedvarer, frakople brenselbeholderen og rådfør deg med avsnittet for feilsøking.
IKKE stek eller kok mat med lavt fuktighetsinnhold. Bruk lave flammeinnstillinger ved oppvarming av væskeholding mat for å unngå at det koker over. **Om du varmer opp væsker nære maksimal kapasitet, bruk kun lav flammeinnstilling og utøv varsomhet for å unngå at det koker over.**

BRUKSANVISNINGER

Aldri bruk noen typer vindskjerm eller utendørs ovn med MiniMo. Disse tilbehørene kan overopphete brenselbeholderen. Om du overoppheter beholderen vil den eksplodere. **Antenn brenneren før du plasserer en panne eller kopp på brenneren.** Hold brenneren på en arms lengde, bort fra ansiktet, under antennelse. Flamme kan slynge ut og blusse opp under antennelse. Aldri eksponer ovnen til brannfarlig damp eller væsker mens du antenner brenneren. **Det kan forårsake en eksplosjon eller brann.**
Tenne på brenneren Test tennsatsen (2.5) før åpning av ventilen. Om den ikke gnister, rådfør deg med avsnittet for vedlikehold. For å tenne, trykk på antennelsesknappen (2.5) mens du sakte dreier kontrollventilen (3.1) mot solen for å åpne. Trykk på tennsatsen til du ser flammen. Bruk kontrollventilen for å justere flammen til lav til medium innstilling. Ikke flytt, løft eller vipp brenneren mens den er slått på. Brensel kan spraye og forårsake oppblussing. **IKKE VARM OPP TOMME MATKOPPER.** Tilsett væske eller væskeholdig mat til matkoppen. Bruk lav varme når du fyller opp over 0,5 L, det kan koke over. Fjern plastikkdekselet fra bunnen av matkoppen (5). Plasser koppen på basen;drei med solen for å låse på plass (6).

Om du bruker pannestøtte: Aldri bruk en kokebeholder større enn 9 tommer .[23 cm] diameter, eller tyngre enn 6,5 pund. [3 kg]. Sikre at pannestøttens bein er foldet ut og låst godt på plass (9) før du plasserer panner på dem.
MiniMo for bruk med medfølgende Jetboil tilbehør eller relaterte Jetboil systemer. Om du vil bruke andre kopper, er det nødvendig å bruke støtte-tilbehøret som følger med.

OPPBEVARING ETTER BRUK

Slå av kontrollventilen (3.1) (stram med solen) for å slukke flammen. Ta matkoppen av brennerbasen (6). Etter du fjerner koppen fra varmen, plasser plastikkdekselet på koppen (5.2).
EKSPONERTE METALLDELER KAN VÆRE VARME, hold koppen ved toppen (1.2) og basen ved brenselboksen (2,4)
ALLTID KONTROLLER AT BRENNEREN (2) ER SLUKKET FØR FRAKOPLING AV BRENSELBEHOLDEREN (4). Fjern stabilisatoren fra beholderen og fold ut for oppbevaring (7). Skru av brenselpatronen fra brennerbasen (4.2) og sett på plass plastikk brenseldekselet (4.1). Fold ut ventilsperren under ventilkroppen (2.6). Plasser stabilisatoren på bunnen av koppen, og plasser brennerbasen på toppen, **vendt ned**. Sett brenselbeholderen rett opp og ned på toppen av snudd brennerbase (10). Sett på plass lokket.
Alltid frakople brenselbeholderen etter bruk. Brenselbeholdere kan eksplodere. Oppbevar brenselbeholdere utendørs på en tørr, godt ventilert plass, bort fra varme og utilgjengelig for barn.
Om du bruker pannestøtte: Fjern pannestøtten fra brennerbasen (9), og fold ut beinene (8). Pakk koppen som vanlig; plasser pannestøtten opp ned på toppen av brenselpatronen. Sett på plass lokket.
Rengjøringsinstruksjoner: Ikke bruk oppvaskmaskinsmidler eller slipende preparater for å rengjøre - de vil skade koppen. Kun vask koppen for hånd med såpevann.

FEILSØKING OG VEDLIKEHOLD

Ikke modifiser denne innretningen. Denne innretningen må kun repareres av en autorisert person. Om et problem ikke kan korrigeres ved bruk av disse instruksjonene, se begrenset garanti nedenfor. Kontakt din lokale forhandler, distributør, eller Jetboil for deler og/eller service.
O-ring: Om O-ringen (3.4) er skadet eller sprukket, kontakt din lokale forhandler eller Jetboil for service.
Flammen slukkes ikke: Ventilen er skadet. Stram ventilen så mye som mulig, blås ut flammen, og ta av brenselpatronen med en gang. Returner til forhandler.
Tennsatsen gnister ikke: Om tennsatsen ikke gnister, dra tenntråden gjennom keramisk og klipp tråden 1/4" over toppen av keramisk. Bøy trådene mot midten av brennerhodet (2.2). Om tennsatsen ikke gnister, bruk fyrstikker eller en lighter. Snakk med din forhandler eller kontakt Jetboil for service.
Modifikasjon av produktet og/eller bruk av produktet på en måte som ikke er i overensstemmelse med instruksjonene og anbefalt bruk, vil gjøre garantien ugyldig og kan være farlig.

GARANTIINFORMASJON

USA/CANADA: Jetboil MiniMo har en 1-års begrenset garanti. Skulle dette produktet ikke fungere som det skal under normalt bruk innen 1 år etter anskaffelse, kontakt forhandleren eller Jetboil for returinformasjon. Jetboil vil fastsette om problemet er dekket av denne garantien. Om det er det vil Jetboil reparere eller skifte ut enheten ved eget skjønn, og returnere den til deg gratis. Denne garantien dekker ikke skade eller feilfunksjon som oppstår fra misbruk, feilaktig vedlikehold, uaktsomhet, normal slitasje, ulykke, eller bruk annet enn som beskrevet i disse instruksjonene. Denne garantien gjelder kun den originale kjøperen. Kjøpsbevis er krevd. Unntatt som oppgitt heri, finnes det ingen andre garantier, uttrykte eller påståtte, inkludert men ikke begrenset til påståtte garantier for salgbarhet og skikkethet for en spesiell hensikt. Jetboil skal ikke være ansvarlig for følgelige eller tilfeldige skader under noen omstendigheter. Denne garantien gir deg spesifikke juridiske rettigheter. Du kan også ha andre rettigheter som varierer fra stat til stat. Noen stater tillater ikke eksklusjon eller begrensning av tilfeldige eller følgelige skader, eller begrensning eller eksklusjon av påståtte garantier, slik at de ovenstående eksklusjonene eller begrensningene muligens ikke gjelder deg.
INTERNASJONALT Kontakt din lokale forhandler eller distributør for informasjon angående garantier som dekker din MiniMo. Ikke modifiser innretningen. MiniMo må kun repareres av en autorisert person. Returner til din lokale forhandler eller distributør om en feil ikke kan korrigeres ved bruk av disse instruksjonene.

Ga naar **www.jetboil.com/wheretobuy** om een verdeler in uw buurt te vinden.

(SV) SVENSKA

Viktigt! *Läs noggrant igenom den här bruksanvisningen. Se till att du förstår hur gasolköket fungerar innan du ansluter det till en gasbehållare. Spara de här instruktionerna för framtida behov.* **ENDAST FÖR UTOMHUSBRUK.**

SÄKERHETSFÖRESKRIFTER

Om du känner lukten av gas:
1. Tänd inte gasolköket.
2. Släck lågor i närheten.
3. Stäng av gastillförseln.

Använd och förvara inte bensin eller någon annan vätska med lättantändliga ångor i närheten av det här gasolköket.

KOLMONOXIDFÖRGIFTNING

VARNING!
Det här gasolköket kan producera luktfri kolmonoxid.
Det kan vara dödligt att använda gasolköket i ett inneslutet rum.
Använd aldrig gasolköket i ett inneslutet rum som t.ex. en husbil, ett tält, en bil eller i hemmet.

Om du misstänker att gasolköket läcker (du känner lukten av gas), flytta det då genast till en plats som är väl ventilerad och helt utan öppna lågor så att du kan stoppa läckan. Se till att du befinner dig utomhus när du letar efter läckor. Använd inte en låga för att hitta en läcka. Använd istället tvålvatten.
Gasolkökets delar kan bli väldigt varma. Håll barn borta från gasolköket. Gasolköket MiniMo måste användas på en plan yta, minst 1 m från eldfarligt material. Flytta inte, lyft inte och luta inte gasolköket MiniMo när brännaren är tänd. Detta kan orsaka en eldsvåda.

SPECIFIKATIONER

Gaskategori: Butan/Propane mix under ångtryck. Använd enbart med 100 g, 230 g eller 450 g Jetboil Jetpower isobutangas- och propangasbehållare (säljs separat). Standardbehållare för köket är EN417 eller AS2278. Det kan vara farligt att använda andra typer av gasbehållare med gasolköket.
Munstycke: 0,31 mm **Gaskonsumtion:** 6MJ/h (AU) || 120g/h [1,75 kW] (EU) || 6000 Btu/h (CA)

MONTERING

Använd bilderna på sidan 1 när du monterar ihop och använder gasolköket MiniMo:
1. Hopsatt gasolkök
2. Brännare, bas och ventil
3. Reglerventil
4. Fäste för gasbehållare
5. Kokkärl och bottenhölje
6. Anslutning av kokkärl och brännare
7. Stödben för gasbehållare
8. Fälla upp/ihop kastrullstöd

Ta ur det ihoppackade gasolköket från kokkärlet (10). Vik ut reglaget från brännarens undersida (2.6). Kontrollera att reglerventilen (3.1) är stängd (vrid medurs). Se till att O-ringen är i gott skick och att den sitter i ordentligt innan du ansluter reglaget till gasbehållaren. Använd inte gasolköket om det har slitna eller skadade förslutningar. Använd heller inte köket om det läcker, är skadat eller inte fungerar som det ska. Ta bort locket på gasbehållaren (4.1). Håll gasbehållaren upprätt och skruva fast den på brännaren (4.2). Skruva fast behållaren med händerna. Se till att du inte skruvar fast den för hårt. Fäll ut stödet och fäst det till gasbehållaren (7). Se till att gasbehållaren sitter stadigt i mitten av stödet. Ställ brännaren, gasbehållaren och stödet på en fast, plan och kall yta.
Om du använder kastrullstödet: Fäll upp kastrullstödet (8) och fäst det på brännaren genom att vrida på stödet (9). Bekräfta att stödet är stabilt och sitter fast ordentligt.

VARNING!

Lämna inte gasolköket Jetboil MiniMo utan uppsikt under användning. **Byt alltid ut bränslebehållarna utomhus på en plats med god ventilation** och som inte är i närheten av andra människor och tändningsanordningar såsom lågor och eld. Om du känner lukten av gas eller hör ljudet av gas innan reglerventilen öppnats, tänd då inte brännaren. Kontrollera att reglerventilen är stängd (vrid medurs) och att brännaren sitter ordentligt fastskruvad. Om du fortfarande känner lukten av gas, skruva av gasbehållaren och läs avsnittet Felsökning.
Stek eller koka INTE mat med låg vätskehalt. Använd en svag låga när du värmer mat i flytande form för att undvika att det kokar över. **Om du värmer vätska och kokkärlet är nära maxkapacitet, använd svag låga för att undvika att det kokar över.**

ANVÄNDNINGSINSTRUKTIONER

Använd aldrig gasolköket MiniMo med något typ av vindskydd eller tilsammans med andra friluftskök. Sådana tillbehör kan överhetta gasbehållaren. Om du överhettar gasbehållaren så exploderar den. **Tänd brännaren innan du placerar en kastrull eller kopp på brännaren.** Håll brännaren på armslångt avstånd från ansiktet under tändning. Lågan kan flamma upp under tändning. När du tänder gasolköket, håll det borta från lättantändliga ångor och vätskor. **Annars finns det risk för explosion och eldsvåda**.
Tänd brännaren: Testa tändaren (2.5) innan du öppnar reglerventilen. Om den inte ger en gnista, läs avsnittet Underhåll. För att tända köket, tryck på tändningsknappen (2.5) medan du sakta öppnar reglerventilen (3.1) genom att vrida den moturs. Tryck på knappen tills du ser lågan. Justera reglerventilen så att lågan brinner svagt till mellanstarkt. Flytta inte, lyft inte och luta inte brännaren när den är tänd. Bränsle kan spilla och orska en eldsvåda. **VÄRM ALDRIG ETT TOMT KOKKÄRL**. Förse kokkärlet med vätska eller flytande mat. Använd låg värme när kokkärlets innehåll är över 0,5 l. Annars kan det lätt koka över. Ta bort plasthöljet på botten av kokkärlet (5). Sätt fast kokkärlet på brännaren genom att vrida det medurs (6).
Om du använder kastrullstödet: Använd aldrig en kastrull eller stekpanna som är större än 23 cm i diameter och väger mer än 3 kg. Se till att kastrullstödets ben är utfällda och låsta (9) innan du sätter en kastrull ovanpå stödet.
MiniMo for bruk med medfølgende Jetboil tilbehør eller relaterte Jetboil systemer. Om du vil bruke andre kopper, er det nødvendig å bruke støtte-tilbehøret som følger med.

FÖRVARING EFTER ANVÄNDNING

Stäng reglerventilen (3.1) och släck lågan genom att vrida medurs. Ta loss kokkärlet från brännaren (6). När du tagit av kokkärlet från lågan, sätt fast plasthöljet (5.2) på kokkärlet.
VISSA METALLDELAR KAN VARA VARMA – håll i kokkärlets plasthölje (1.2) och i brännarens bas (2.4).
KONTROLLERA ALLTID ATT BRÄNNAREN (2) ÄR SLÄCKT INNAN DU SKRUVAR AV GASBEHÅLLAREN (4). Ta bort stödbenen från gasbehållaren och fäll ihop dem för förvaring (7). Skruva loss gasbehållaren från brännaren (4.2) och sätt tillbaka locket på gasbehållaren (4.1). Vik in reglaget under brännaren (2.6). Sätt stödbenen i botten av kokkärlet och ställ brännaren ovanpå **med ovansidan nedåt.** Sätt gasbehållaren ovanpå den uppochnervända brännaren (10). Sätt fast locket.
Skruva alltid av gasbehållaren efter användning. Gasbehållare kan explodera. Förvara gasbehållare utomhus på en torr, kall och väl ventilerad plats utom räckhåll för barn.
Om du använder kastrullstödet: Ta bort kastrullstödet från brännaren (9) och vik ihop benen (8). Packa ihop kokkärlet som vanligt och placera kastrullstödet uppochner, ovanpå gasbehållaren. Sätt fast locket.
Rengöringsanvisningar: Rengör inte kokkärlet i diskmaskin eller med en sträv borste – det kan skada kokkärlet. Rengör kokkärlet för hand med såpa och vatten.

FELSÖKNING OCH UNDERHÅLL

Gör inga ändringar på gasolköket. Gasolköket får endast repareras av en auktoriserad reparatör. Om ett problem inte kan åtgärdas genom att använda de här instruktionerna, var vänlig se avsnittet Begränsad garanti nedan. Kontakta din lokala återförsäljare, distributör eller Jetboil för reservdelar och/eller service.
O-ring: Om O-ringen (3.4) är skadad eller sprucken, kontakta din lokala återförsäljare eller Jetboil för service.
Lågan slocknar inte: Ventilen är trasig. Skruva åt ventilen så mycket som möjligt, blås ut lågan och skruva omedelbart av gasbehållaren. Lämna tillbaka gasolköket där du köpte det.
Tändaren ger ingen gnista: Om tändaren inte ger någon gnista, dra tändarens metalltråd genom keramikhöljet och klipp av tråden ca en halv centimeter ovanför keramikhöljet. Böj tråden mot mitten av brännaren (2.2). Om tändaren fortfarande inte fungerar, använd tändstickor eller en cigarettändare. Kontakta din lokala återförsäljare eller Jetboil för service.Modifiering av produkten och/eller användning av produkten på ett sätt som inte följer instruktionerna eller rekommenderad användning gör garantin ogiltig och kan innebära fara.

GARANTIINFORMATION

USA / KANADA: Jetboil MiniMo har en begränsad garanti på 1 år. Om den här produkten inte fungerar som den ska inom 1 år från inköpsdatum trots regelrätt användning, kontakta din återförsäljare eller Jetboil för information om återköp. Jetboil beslutar huruvida problemet täcks av den här garantin. Om så är fallet reparerar eller ersätter Jetboil köket efter eget godtycke och levererar det till dig kostnadsfritt. Den här garantin täcker inte skador eller tekniska fel som uppstått p.g.a. felaktig användning, felaktigt underhåll, vårdslöshet, normalt slitage, olyckor eller användning som inte specificerats i den här bruksanvisningen. Den här garantin gäller endast för personen som gjorde det ursprungliga köpet. Inköpsbevis krävs. Med undantag för ovanstående begränsade garanti finns det inga andra garantier, uttryckligt angivna eller ej, inklusive men inte begränsade till underförstådda utfästelser om allmänna beskaffenheter och lämplighet för visst ändamål. Jetboil hålls inte ansvarigt för några som helst skador, oförutsedda eller ej. Den här garantin ger dig vissa bestämda juridiska rättigheter. Du kan också komma att ha andra rättigheter som kan variera från delstat till delstat. Vissa länder tillåter inte undantag från eller begränsning av ansvar för oförutsedda skador eller följdskador, eller undantag från eller begränsning av underförstådda garantier, vilket kan göra att ovanstående begränsningar eller undantag inte gäller för dig.
INTERNATIONELLT: Kontakta din lokala återförsäljare eller distributör för information om ditt MiniMo-gasolköks garantier. Gör inga ändringar på gasolköket. MiniMo-köket får endast repareras av en auktoriserad reparatör. Lämna tillbaka varan till din lokala återförsäljare eller distributör om du inte kan lösa ett problem med hjälp av de här instruktionerna.

Var vänlig besök **www.jetboil.com/wheretobuy** för att hitta en återförsäljare nära dig.

(CN) [示意图]

重要：请仔细阅读本使用说明。在将本器具与气体容器连接前，熟悉它的用法。请保留本使用说明，以便日后参考。本器具只能在室外使用。

为了您的安全

如果您闻到气体的气味：
1. 不要试图点燃器具。
2. 扑灭任何明火。
3. 切断燃料供应。

不要在本器具或任何其他器具的附近存放或使用汽油或任何其他带易燃蒸汽的液体。

一氧化碳危害

危险
本器具可能产生无味的一氧化碳。在密闭空间内使用本器具可能会有生命危险。不要在野营车、帐篷、汽车或住宅等密闭空间内使用本器具。

如果您的器具发生泄漏（闻到气体的气味），请将它搬到一个可以检测及阻止泄漏的通风良好且不存在火焰的地方。在室外检查器具上的泄漏点。不要用火焰去检测泄漏点，应该使用肥皂水。
可接触部件可能变得非常烫。让您的孩子远离本器具。MiniMo必须在水平面上操作，并且与任何易燃材料至少间隔1米。在燃烧器燃烧时，不要移动、提起或倾侧 MiniMo。燃烧可能会摇曳不定。

规格

气体类型：加注压力的丁烷／丙烷混合气体。只能与100克／230克／450克 Jetboil Jetpower 异丁烷／丙烷气罐（另售）搭配使用。燃料罐必须符合 EN417 或 AS2278 标准。与其他类型的气体容器搭配使用可能会产生危险。
喷口尺寸：0.31毫米。气体消耗量：120 克／小时[1.75千瓦/6000BTU/小时]

组装

在组装和操作MiniMo时，请参考第1页上的示意图：
1. 组装完整的器具
2. 燃烧器、护圈、阀门
3. 控制阀
4. 燃料罐附件
5. 烹调杯和底盖
6. 烹调杯和底板附件
7. 燃料罐稳定器
8. 锅托架的拆封和存放

从烹调杯中取出包装在里面的部件（10）。从阀门上取下卡紧环（2.6）。检查控制阀（3.1）是否关闭（顺时针旋转）。在与气罐连接前，确认O型环（3.4）在位置上并且处于良好状态。如果本器具的密封已经损坏或磨损，或者本器具存在泄露、已经损坏或运行不恰当，请不要使用本器具。取下燃料罐帽（4.1）。垂直抓住气罐，然后旋转，固定在燃烧器的基座上（4.2）。只能用手旋紧气罐，并且不能旋得过紧。放下稳定器的支架，将稳定器连接到燃料罐上（7）。确认燃料罐牢固地连接并且对准到稳定器上。把燃烧器基座、附着的燃料罐以及稳定器放在一个坚固、水平、阴凉的平面上。
如果使用托架套件：放下锅托架（8），将它放在燃烧器基座的上面，然后旋转锁紧（9）。确认托架完全并且稳固地附着、就位在基座上。

使用注意事项

在使用Jetboil MiniMo的过程中，切勿离开。**请始終於通風良好的戶外區域更換燃料筒，**并且远离任何火源，比如明火、点火苗、电热器，并且远离其他人。如果在控制阀打开前您闻到了气体的气味或者听到有气体溢出，千万不要点燃燃烧器。确认控制阀是关闭的（顺时针旋转），并且燃料罐是旋紧的。如果持续闻到气体的气味，断开燃料罐的连接，然后参考故障排除部分的说明。
不要煎炒或烹煮水分含量较低的食物。加热流质食物时使用低火设置，以避免沸溢。如果加热的液体接近最高容量，只能使用低火设置并且应该小心避免沸溢。

使用说明

不要与MiniMo一起使用任何类型的挡风玻璃或内陆炉。这些附件可能使燃料罐被加温过高。燃料罐被加温过高将会爆炸。在将锅或烹调杯放在燃烧器上前先点燃燃烧器。在点火的过程中与燃烧器保持一臂之距，同时脸部应远离燃烧器。在点火过程中火焰可能会喷出并摇曳不定。在点燃燃烧器时不要使炉子接触到易燃蒸汽或液体。否则可能会导致爆炸或着火。
点燃燃烧器：在打开阀门前先检查点火器（2.5）。如果点火器没有火花产生，请参考维修保养部分的说明。点燃燃烧器时，按下点火器的按钮（2.5），同时逆时针缓慢地转动控制阀（3.1）以打开阀门。按住点火器直到看到火焰出来。使用控制阀将火焰调节到中低火设置。点火时不要移动、提起或倾侧燃烧器，否则燃料可能会溅出并突然燃烧。不要加热空的烹调杯。将液体或流质食物添加到烹调杯中。添加的量超过0.5升时应使用低火，否则可能会导致沸溢。从烹调杯的底部取下塑料盖（5）。将烹调杯放在基座上；顺时针转动使它固定到位（6）。
如果使用锅托架：不要使用尺寸超过9英寸[23厘米]或重量超过6.5磅[3公斤]的烹煮器。在把锅放到托架上之前，确认锅托架的支架被放下，并被恰当地固定到位（9）。
MiniMo 适用于随附 Jetboil 附件或相关 Jetboil 配套系统。如要与第三方生产的容器一同使用，则需使用锅架附件。

使用后的存放

关闭控制阀（3.1）（顺时针紧固）以熄灭火焰。将烹调杯从燃烧器基座上取下（6）。在烹调杯离开热源后，将塑料盖放在烹调杯上（5.2）。
暴露的金属部件可能会很烫。通过保暖棉垫（1.2）抓住烹调杯，通过护圈（2.4）抓住基座。
在与燃料罐断开连接前，务必检查、确认燃烧器（2）上的火焰已经熄灭（4）。从燃料罐上取下稳定器，折叠好后存放起来（7）。将燃料罐从燃烧器基座（4.2）上旋松、取下，然后放上塑料燃料杯（4.1）。把阀门卡紧环套在阀门体下（2.6）。将稳定器放在烹调杯的底下，然后把燃烧器基座放在上面（8）。把燃烧器基座面朝下放在燃烧器基座上面。把燃料罐垂直放在倒置的燃烧器基座上面（10），然后重新放上盖子。
使用后务必断开燃料罐的连接。燃料罐可能会发生爆炸。把燃料罐存放在室外干燥、通风良好的地方，远离热源，并且孩子接触不到的地方。
如果使用锅托架：从燃烧器基座上取下锅托架（9），收起支架（8）。像通常那样包装烹调杯；将锅托架倒置后放在燃料罐的上面，然后重新放上盖子。
清洁说明：不要使用洗碟机或研磨剂清洁，它们会损坏烹调杯。只能用手蘸着肥皂水洗烹调杯。

故障排除和维修保养

不要改装本器具。本器具只能由经授权的人员修理。如果出现根据本说明无法纠正的问题，请参考下面有限保修部分的内容。请联系您所在地区的经销商、分销商或Jetboil公司，索取部件和/或要求修理。
O型环：如果O型环（3.4）损坏或破裂，请联系您所在地区的经销商或Jetboil公司要求修理。
点火器没有火花产生：如果点火器没有火花产生，将点火器的铜丝穿过陶瓷，切掉陶瓷上1/4英寸的铜丝。折弯铜丝，对准燃烧器头的中心（2.2）。如果点火器依然没有火花产生，使用火柴或打火机。去您所在地区的经销商那里或联系Jetboil公司要求修理。
火焰不熄灭：阀门损坏了。尽可能旋紧阀门，吹灭火焰，然后立即断开燃料罐的连接。
把本品送到经销商那里返修。修改產品和／或未遵照說明和建議使用產品將會使保固失效並可能有危害
修改產品和／或未遵照說明和建議使用產品將會使保固失效並可能有危害

保修信息

美国/加拿大地区：Jetboil MiniMo 享有一年有限保修。如果本产品在一年内，在正常使用情况下出现无法正常工作的情况，请联系经销商或Jetboil公司要求提供返修程序方面的信息。Jetboil公司将自主决定该问题是否属于保修范围。如果属于保修范围，Jetboil公司将根据其自主决定免费修理或更换器具后将器具交还您。本保修不涵盖因误用、不恰当维护、疏忽、正常磨损、事故或用于本说明未规定的用途而产生的任何损坏或故障。本保修仅适用于原始购买者。要求保修时需要提供购买证明。除非本使用说明另有规定，Jetboil公司未提供明示或暗示的任何其他保证，包括但不限于对适销性或适合某一特定用途的保证。Jetboil公司对任何原因而产生的任何间接或附带损害不承担任何责任。本保修赋予您特定的合法权利。因为您所处州的不同，您可能还拥有其他权利。某些州不允许排除或限制间接或附带损害，或限制或排除默认保证。因此上述排除或限制可能不适用您。
国际地区：请联系您所在地区的经销商或分销商，了解您的MiniMo可以享受那些保修。不要改装本器具。MiniMo 必须由经授权的人员修理。如果存在根据本说明无法纠正的故障，请联系您所在地区的经销商或分销商。

请访问网站 **www.jetboil.com/wheretobuy** 来寻找您附近的经销商。

(JA) 日本

重要：この取扱説明書をよくお読みの上ご使用ください。ガス容器に接続する前に、本機器の使用方法を把握してください。今後の参考に、この取扱説明書を保管してください。本機器は屋外でのみご使用いただけます。

安全のために

如果您闻到气体的气味：
1. 機器を点火しないでください。
2. 直火を消してください。
3. 燃料源からの接続を外してください。

本機器、またはその他の電気器具の周辺に、ガソリンまたはその他の液体を、可燃性蒸気と保管、または使用しないでください。

一酸化炭素の危険性

危険
本機器は、臭気を持たない一酸化炭素を生成します。密閉空間で使用すると、死亡する可能性があります。本機器を、キャンピングカー、テント、車、または自宅などの密閉された場所でしようしないでください。

機器の漏れ（ガスの臭い）がある場合は、通気がよく、可燃物のない場所に移動し、漏れを検出して封じます。機器外部に漏れがないか確認します。漏れの検出には火を使用せず、石鹸水を使用してください。
接触可能部分は、非常に熱くなる場合があります。子供の手の届かないところに保管してください。SOLは、可燃性物質から少なくとも1mはなれた、水平な場所で使用する必要があります。バナーに火が付いている間は、SOLを移動したり、持ち上げたり、または傾けたりしないでください。火が広がる恐れがあります。

仕様

ガスの種類：蒸気圧以下のブタン／プロパンの混合ガス。100g/230g/450gのJetboil Jetpower イソブタン/プロパンガスカートリッジ（別売）のみをご使用ください。カートリッジはEN417またはAS2278規格に適合する必要があります。それ以外のガス容器を装着すると、危険な場合があります。ジェットのサイズ：120 g/hr [1.75 kW / 6,000 BTU/時間]

組立

MiniMoを組み立てたり、ご使用になる場合は、ページ1の図を参考にしてください。
1. 組立が完了したユニット
2. バーナー、底部、バルブ
3. 制御バルブ
4. キャニスター装着部
5. カップおよび底カバー
6. カップおよび底板取付部
7. キャニスター安定装置
8. ポット用支柱の解体および保管

カップ(10)からパッケージの内容物を取り出します。バルブ本体(2.6)からベイルを開きます。制御バルブ(3.1)が閉じていることを確認します（時計回りに回す）。ガスカートリッジに接続する前に、Oリング(3.4)がしっかりと装着されていることを確認します。機器が損傷していたり、シール部が磨耗している場合、または、漏れ、破損、または適切に作動しない場合は、使用しないでください。燃料カートリッジキャップ(4.1)を外します。ルアーキャップを外します。カートリッジを縦に固定し、バーナーのベース部(4.2)にしっかりと固定します。この場合は、手で締め付け、あまりきつく締め付けないでください。安定装置の足を開き、安定装置を燃料カートリッジ(7)に装着します。燃料カートリッジが、安定装置の中央にしっかりと装着されていることを確認します。固く、水平で、表面が冷たい場所にバーナーのベース部をセットし、燃料カートリッジを装着します。
ポット用支柱キットを使用する場合：ポット用支柱(8)を開き、バーナーのベース部に置き、回してロックします(9)。支柱がしっかりと、真直ぐに安定して装着されていることを確認します。

使用上の注意

Jetboil MiniMo の使用中は、**燃料容器は必ず屋外の換気のよい場所で換えてください。**燃料容器を交換する際は、常に通気の良い場所、直火、種火、電気ヒーターなどの点下源、または人から離れた場所で行ってください。制御バルブを開く前に、ガスの臭いがしたり、ガスが漏れる音が聞こえる場合は、バーナーに点火しないでください。制御バルブが閉まっており（時計回りに回す）、燃料キャニスターがしっかりと締まっていることを確認します。ガスの臭いが消えない場合は、燃料キャニスターを外し、トラブル・シューティングのセクションを参照してください。
湿度の低い場所では、揚げ物や、食べ物の調理をしないでください。液体の入った食物を温める場合は、吹きこぼれを防ぐために、火を弱めます。最大容量に近い量の液体を加熱する場合は、弱火設定のみで加熱し、吹きこぼれないよう注意します。

取扱い説明

ウィンドスクリーンまたはアウトバックオーブンなどを、SOL と一緒に使用しないでください。このようなアクセサリーは、燃料キャニスターをオーバーヒートさせる可能性があります。キャニスターがオーバーヒートすると、爆破が起こります。鍋またはカップをバーナーに乗せる前に、バーナーを点火してください。バーナーが点火中は、腕の長さ分離れた場所に待機し、顔に近づけないようにします。添加中は、火が吹き出たり、燃え上がる場合があります。バーナーに添加中は、ストーブを可燃性蒸気、または液体に接触させないでください。爆発、または火災を引き起こすことがあります。
バーナーを点火する：バルブを開く前に、点火装置(2.5)をテストします。スパークがない場合は、メインテナンスのセクションを参照してください。点火するには、制御バルブ(3.1)を時計回りに開きながら、点火装置ボタン(2.5)押します。火がつくまで点火装置を押します。制御バルブを使用して、炎を弱火～中火設定に調節します。バナーに火が付いている間は、本体を移動したり、持ち上げたり、または傾けたりしないでください。燃料が噴出したり、火が燃え広がる場合があります。調理用カップを空のまま火にかけないでください。調理用カップに、液体、または液体を含む食品を入れます。0.5 L 以上の液体を調理する場合は、吹きこぼれる場合があるので弱火を使用してください。調理用カップ(5)の底から、プラスチックカバーを取り外します。カップをベース部に置き、時計回りに回して定位置(6)にロックします。

鍋サポートを使用する場合：直径9インチ[23cm]以上、6.5ポンド[3kg]以上の調理器具は決して使用しないでください。鍋を乗せる前に、鍋サポートの脚部が開いた状態で、適切な場所(9)に装着されており、きちんとロックされていることを確認します。MiniMo は、付属のJetboilアクセサリまたは関連Jetboilコンパニオンシステムを取り付けて使用できます。他社製容器を使用するには、ポットサポートアクセサリを取り付ける必要があります。

使用後の保管

制御バルブ(3.1)（時計回りで閉じる）を締め、火を消します。調理用カップをバーナーのベース部(6)から取り外します。加熱部からカップを取り外したら、カップにプラスチックのカバーをはめます（5.2)。
露出した金属部は熱い場合があるので、カップは保温カバー(1.2)を、ベースは底部(2.4)をお持ちください。
燃料キャニスター(4)を外す前に、バーナー(2)の火が消えていることを常に確認してください。キャニスターから安定装置を取り外し、折り曲げて保管します(7)。燃料カートリッジを、バーナーのベース部(4.2)から外し、プラスチックの燃料カップをつけます(4.1)。バルブ本体(2.6)の、バルブベイルを折り曲げます。カップの底部に安定装置を装着し、バーナーのベース部をその上に下向きに装着します。バーナーのベース部(10)上部に、燃料キャニスターをたてに取り付けます。蓋をつけます。
使用後は、常に燃料キャニスターを外してください。燃料キャニスターは、爆発することがあります。燃料キャニスターは、屋外の通気性の良い場所で、高温高湿を避けた、子供の手の届かない場所に保管してください。
鍋サポートを使用する場合：鍋サポートを、バーナーのベース部(9)から取り外し、脚(8)を折り曲げます。カップは通常通り梱包します。鍋サポートは、燃料カートリッジの上に逆さまに置きます。蓋をつけます。
洗浄手順：洗浄には、食器洗い機、または研磨剤を使用しないでください。カップに傷がつく場合があります。カップは、石鹸水で手洗いしてください。

トラブル・シューティングおよびメンテナンス

本電気機器を改造しないでください。本電気機器の修理は、認可された者のみが行ってください。この取扱い説明に従っても問題が解消されない場合は、以下の「制限付き保証」をご覧ください。また、パーツ、および／またはサービスに関するご質問は、お近くの小売店、代理店、またはJetboil までお問い合わせください。
O-リング：O-リング(3.4)が破損している場合、またはひびが入っている場合は、販売業者、またはJetboil にお問い合わせの上、サービスを依頼してください。
点火装置がスパークしない場合：点火装置がスパークしない場合は、点火装置配線をセラミック部から出し、セラミック部の先端から1/4" の場所を切ります。配線をバーナー・ヘッド(2.2)の中心に向けて曲げます。それでも点火装置がスパークしない場合は、マッチまたはライターを使用してください。問題が解消しない場合は、販売業者、またはJetboil にサービスを依頼してください。
火が消えない場合：バルブが故障しています。バルブをできるだけ固く締め、息を吹いて火を消した直後に、燃料カートリッジを取り外します。販売業者に返品してください。本製品の改造、および取扱説明書に記載の使用方法や推奨用途以外のご使用については，保証の対象外となります。危険ですのでおやめください。
本製品の改造、および取扱説明書に記載の使用方法や推奨用途以外のご使用については，保証の対象外となります。危険ですのでおやめください。

保証内容

米国／カナダ：Jetboil MiniMoには、1年間の制限保証が付いています。購入から1年以内に、本製品が適切に機能しなくなった場合は、販売業者またはJetboil にお問い合わせの上、返品手続きを入手してください。Jetboil は、製品に見られる問題が保証の範囲内であるかを判断します。保証でカバーされる場合は、Jetboil は修理または交換の必要性を判定し、それらを無料で提供します。この保証は、誤使用、不適切なメンテナンス、過失、通常の損傷、事故、または取り扱い説明に従わずに使用された場合は適用されません。本保証は、オリジナルの購買者のみに適用されます。また、購入証明書が必要になります。弊社では、商品性、および特定の使用目的への適切性に関する黙示的保証を含むがそれに限定されない、明示的または黙示的保証を含みません。Jetboil は、結果的、または偶発的な損傷には一切責任を負いません。本保証では、特定の法的権利を提供しています。また、州により異なる権利が提供される場合があります。州によっては、偶発的または結果的損傷の除外または制限、あるいは、黙示保証の除外または制限を許可しない場合があるため、上述の除外または制限は適用されない場合があります。
国際保証：ご購入のMiniMo の保証に関する詳細は、お近くの小売店または代理店にお尋ねください。電気機器を改造しないでください。MiniMo の修理は、認可された者のみが行うことができます。この取扱い説明書に従っても故障が直らない場合は、お近くの小売店または販売業者にお尋ねください。

お近くの販売業者は **www.jetboil.com/wheretobuy** よりご検索ください。

(KO) 한국어

주의: 사용전 이 사용설명서를 주의깊게 읽으십시오. 가스용기에 연결하기전에 기기를 잘 알아두십시오. 추후 참조를 위해 본 사용설명서를 잘 보관하십시오. 외부에서만 사용.

안전지침

가스냄새가 나는 경우:
1. 기기에 점화하지 마십시오.
2. 타오르는 모든 불을 끄십시오.
3. 연료 출처로부터 차단하십시오.

가솔린이나 기타 인화성 증기가 있는 액체를 본 기기나 다른 기기 근처에 저장 또는 사용하지 마십시오.

일산화탄소 관련 위험

위험
이 기기는 무취의 일산화탄소를 생성할 수 있습니다. 따라서 기기를 밀폐된 공간에서 사용할 시 사망으로 이어질 수 있습니다. 본 기기는 절대 캠퍼나 텐트, 자동차, 집등 밀폐된 공간에서 사용해서는 안됩니다.

기기가 새는 경우(가스 냄새), 통풍이 잘되고 불이 없는 장소로 옮겨 새는 것을감지하거나 중지시키십시오. 실외에서 새는 것을 검사하십시오. 불을 이용하여 새는 것을 감지하지 마십시오. 그대신 비눗물을 사용하십시오.
사용하는 부품들은 매우 뜨거워질 수 있습니다. 어린 아동들이 가까이 다가가도록 하지 마십시오.
MiniMo 은 반드시 수평표면에서 인화성 물질로부터 최소 1미터 떨어져사용해야합니다. 버너가 불에 타고 있는동안 SOL을 움직이거나 들고, 또는 옆으로 기울게하지 마십시오. 갑자기 확 타오를 수 있습니다.

명세서

사양

가스 유형: 증기압 부탄/프로판 혼합 100g/230g/450g Jetboil Jetpower 이소부탄/프로판 가스 카트리지(별도 판매)만 사용하십시오. 금속 용기는 반드시 EN417 또는 AS2278 표준에 따라야 합니다.다른 종류의 가스 용기에 맞추려고 하면 위험할 수 있습니다.
Jet 규격: 0.31 mm 가스 소모량:120 g/시간 [1.75 kW / 6,000 BTU/시간]

조립

MiniMo 의 조립과 사용은 1페이지에 나와있는 다음 그림을 참조하십시오:
1. 완전조립상태의 기기
2. 버너, 보호판, 밸브
3. 조절 밸브
4. 캐니스터 부착물
5. 컵과 밑 커버
6. 컵과 바닥판 부착물
7. 캐니스터 스테빌라이저
8. 포트 지지대 포장열기와 저장

컵(10)에서 포장 내용물을 꺼냅니다. 밸브 바디에서 베일을 펍니다(2.6). 조절 밸브(3.1)가 잠겨져 있는지 확인합니다 (손잡이를 돌린다). 가스 카트리지에 연결하기전 오링(3.4)이 제자리에 있고 정상상태인지 확인합니다. 부서지거나 닳은 표장이 있고 또는 새거나, 파손, 비정상적으로 작동시, 기기 사용을 중단합니다. 연료 카트리지 마개(4.1)를 벗깁니다. 카트리지를 위로향하여 잡고 버너 베이스(4.2)에 안전하게 돌려 끼웁니다. 손으로만 꽉 조이고 초과로 조이지는 않습니다. 스테빌라이저 다리를 풀고 스테빌라이저를 연료 카트리지(7)에 부착시킵니다. 연료 카트리지가 스테빌라이저에 안전히 중앙으로 부착되었는지 확인합니다. 버너 베이스, 부착된 연료 카트리지, 스테빌라이저를 단단하고 평평한 차가운 표면에 놓습니다.
포트 지지대 키트 사용시: 지지대(8)을 폅니다. 버너 베이스위에 놓고 돌려 잠급니다(9). 지지대이 완전히 부착되고 안전하게 놓여있는지 확인합니다.

사용시 경고사항

사용시 Jetboil MiniMo 을 누구의 관리도 없이 방치해두면 안됩니다. 연료 캔은 항상 공기가 잘 통하는 바깥에서 교환하십시오 , 전기불등 점화출처와 다른 사람들로부터 떨어진 곳에서 교체합니. 조절 밸브를 열기전 가스냄새가 나거나 가스가 새는 소리가 들리면, 버너를 점화하지 말아야 합니다. 조절 밸브가 단혀져 있는지 확인하고(시계방향으로 돌린다), 연료 캐니스터가 꽉 조여져 있는지 확인합니다.
가스냄새가 계속 나면, 수리란을 참조합니다. 낮은 수분 함수량으로 음식을 튀기거나 조리하지 않습니다. 액체음식을 가열할때는 불꽃을 낮게 하여 넘치는 것을 막습니다. 액체 가열이 최대량에 다다르려하면 낮은 불꽃만을 사용하고 조심히 사용해 넘치는 것을 막습니다.

사용방법

SOL을 사용할때는 절대 어떠한 종류의 윈스크트린이나 아웃백 오븐을 사용하지 않습니다. 이러한 악세서리들은 연료 캐니스터를 과열시킬 수 있습니다. 캐니스터가 과열되면 폭발합니다. 포트나 컵을 버너에 놓기전에 버너를 점화합니다. 점화시 버너는 적당한 안전한 거리에 얼굴을 향하지 않도록 둡니다. 점화동안 불이 확 퍼지고 치솟을 수 있습니다. 버너를 점화시 스토브를 절대 인화성 증기나 액체에 노출시키지 않습니다. 폭발이나 화재의 위험이 있습니다.
버너 점화: 밸브를 열기전에 점화기(2.5)를 검사하십시오. 불꽃이 튀지 않으면 유지란을 참조하십시오. 조절 밸브(3.1)을 시계방향으로 천천히 돌려 열면서 점화기 버튼(2.5)을 눌러 점화하십시오. 불꽃이 타기 시작할때까지 점화기를 누르십시오. 조절 밸브를 이용하여 불꽃을 낮음-중간으로 조절합니다.
점화동안에는 버너를 움직이거나, 들고, 기울게하지 않습니다. 연료가 튀어 확 불이 타오를 수 있습니다.
비어있는 요리 컵은 가열하지 않습니다. 요리컵에 액체나 액체음식을 담습니다. 0.5L 이상을 가열할때는 넘칠 수 가 있기때문에 낮은 열을 이용합니다. 요리컵 밑에서 플라스틱 커버를 벗긴(5). 컵을 베이스에 놓고 시계방향으로 돌려 잠급니다(6).
포트 지지대 사용시: 직경이 9 인치[23 센티미터]이상 또는 무게가 6.5 파운드 [3 킬로그램] 이상의 요리 그릇은 절대 사용하지 않습니다. 포트를 지지대에 놓기전에 지지대 다리가 열려있고 제대로 잠겨있는지(9) 확인합니다.
MiniMo 포함된 Jetboil 액세서리 또는 Jetboil과 함께 사용하는 관련 시스템용[버너 시스템 명칭]. 타사 용기 제품과 함께 사용할 경우, 액세서리 포트 받침대를 사용해야 합니다.

사용후 저장

조절밸브(3.1)를꺼(시계방향으로 돌린다) 불꽃을 점멸합니다. 버너베이스(6)에서 요리컵을 떼어냅니다. 열에서 컵을 빼뒤 컵위에 플라스틱 커버를 덮습니다 (5.2).
노출된 금속부분은 뜨거울 수 있음, 덮개로 컵을 잡고(1.2), 베이스는 보호판으로 잡습니다(2.4). 연료 캐니스터를 차단하기전에 항시 버너(2)가 꺼져있는지 확인합니다 (4). 캐니스터에서 스테빌라이저를 빼어 저장하기위해 접습니다(7). 버너베이스에서 연료 카트리지를 돌려 빼냅니다(4.2), 그리고 플라스틱 연료 마개를 다시 씌웁니다(4.1). 스테빌라이저를 컵 아래에 놓고 버너 베이스는 아래로 향하여 위에 놓습니다. 연료 캐니스터를 돌려놓아진 버너베이스위에 세워서 놓습니다(10). 뚜껑을 다시 덮습니다.
사용후 항시 연료 캐니스터를 차단해 놓습니다. 연료 캐니스터는 폭발할 수 있습니다. 건조하고 통풍이 잘되며 열에서 떨어져 있고 어린이 손에 닿지 않는 곳에 보관합니다.
포트 지지대 사용시: 버너베이스에서 포트 지지대를 빼내고(9), 다리를 접습니다(8). 컵을 정상적으로 포장하고 포트 지지대는 연료 카트리지위에 세워서 놓습니다. 뚜껑을 다시 덮습니다.
세척방법: 식기세척기나 화학연마제 사용은 컵을 파손시킬 수 있기때문에 이를 이용해 세척하지 마십시오. 비눗물로 손으로만 닦으십시오.

수리 및 유지

본 기기를 조작하지 마십시오. 허가받은 수리원만이 본 기기를 서비스할 수 있습니다. 본 사용설명서의 내용으로 문제가 해결되지 않으면 아래의 제한 보증서를 참조합니다. 지역 딜러, 유통업자, 또는 Jetboil 에 연락해 부품 및/또는 서비스에 대한 지원을 받습니다.
오링: 오링(3.4)이 파손되어 있거나 깨져있으면 지역 딜러나 Jetboil에 연락해 도움을 받으십시오.
점화기가 불꽃을 내지 않는다: 점화기가 불꽃을 내지않으면, 점화기선을 세라믹을 통해 잡아 당기고 세라믹 위로 1/4"를 잘라내십시오. 선을 버너헤드 중앙으로 구부리십시오(2.2). 그래도 불꽃이 나지 않으면 성냥이나 라이터를 사용하십시오. 딜러나 Jetboil에 연락해 서비스를 받으십시오.
꺼지지않는 불꽃: 밸브가 파손되어 있기 때문입니다. 최대한 밸브를 조이고 불꽃을 불어 끄십시오. 그리고 즉시 연료 카트리지를 빼어냅니다. 이후 딜러에 회수합니다. 제품 수정 및/또는 사용 설명 및 권장용도에 따르지 않고 제품을 사용할 경우 보증이 적용되지 않으며 위험할 수 있습니다.
제품 수정 및/또는 사용 설명 및 권장용도에 따르지 않고 제품을 사용할 경우 보증이 적용되지 않으며 위험할 수 있습니다.

보증서

미국/캐나다: Jetboil MiniMo은 1년의 제한 보증이 있습니다. 구입 1년안에 정상적으로 사용도중 제대로 기능하지 않으면 딜러나 Jetboil에 연락해 회수처리 사항에 대해 알아보십시오. Jetboil이 보증서아래 문제를 처리할 수 있는지 유일하게 판단할 것입니다. 보증서아래 문제를 해결할 수 있으면 Jetboil이 기기를 임의로 수리 또는 교체하고 무료로 되돌려 드립니다. 남용, 부적절 유지, 태만, 정상사용으로부터의 닳음, 사고 또는 본 사용설명서 사항이외의 사용으로 인한 파손이나 고장등은 보증서에 포함되지 않습니다. 보증서는 원 구매자에게만 적용됩니다. 구입증명이 요구됩니다. 여기에 설명된 것 이외에는 특정목적의 판매성과 적합성의 암묵적 보증을 포함하나 여기에 제한되지않고 기타의 명시되고 암묵된 보증은 없습니다. Jetboil은 결과적이거나 부수적인 일체의 파손에 대해서는 책임을 지지 않습니다. 본 보증서는 사용자에게 특정 법적권리를 부여합니다. 주에 따라 다른 기타 권리도 있을 수 있습니다. 일부 주는 부수적이거나 결과적인 파손의 제외나 제한, 또는 암묵된 보증은 허용하지 않습니다. 따라서, 상기 제외나 제한은 사용자에게 적용되지 않을 수도 있습니다.
국제: 지역 소매업자나 유통업자에 연락해
MiniMo 에 대한 보증서에 알아보십시오. 기기를 조작하지 마십시오. SOL은 인가받은 사람만이 서비스할 수 있습니다. 본 사용설명서를 이용하여 고장수리가 안될 경우 지역 소매업자나 유통업자에게 회수하십시오.

가까운 딜러는 **www.jetboil.com/wheretobuy** 에서 알아보실 수 있습니다

(RU) РУССКИЙ

Важное примечание: Внимательно прочитайте эту инструкцию. Ознакомьтесь с устройством до его подключения к баллону с газом. Сохраните эту инструкцию для будущего использования. **ПРИСПОСОБЛЕНИЕ ПРЕДНАЗНАЧЕНО ДЛЯ ИСПОЛЬЗОВАНИЯ ТОЛЬКО ВНЕ ПОМЕЩЕНИЯ**

ПРИМЕЧАНИЯ ПО БЕЗОПАСНОСТИ

Если вы почувствовали запах газа:
1. Не пытайтесь разжечь горелку
2. Потушите зажжённое пламя
3. Отключите подачу газа

Не храните и не используйте бензин или другие жидкости, пары которых легко воспламеняются, вблизи этого и подобных устройств

ОПАСНОСТЬ ОТРАВЛЕНИЯ УГАРНЫМ ГАЗОМ

ВНИМАНИЕ
Это устройство может вырабатывать угарный газ, не имеющий запаха. Использование устройства в закрытом помещении может привести к вашей смерти. Никогда не используйте это устройство в закрытых пространствах, как, например, жилые автоприцепы, палатки, автомобили или в доме.

В случае утечки газа (запах газа), переместите устройство в хорошо проветриваемое место, вдали от источников пламени для установления места утечки и устранения утечки. Проверка устройства на утечку должна выполняться вне помещения. Для установления места утечки следует использовать мыльную воду; использование пламени для этих целей не допускается.
Детали устройства могут быть очень горячими. Не разрешайте детям младшего возраста подходить близко к устройству. Устройство MiniMo должно использоваться на горизонтальной поверхности на расстоянии не менее 1 метра от любых легковоспламеняющихся материалов. Не передвигайте, не поднимайте и не наклоняйте устройство при зажжённой горелке. Это может вызвать выброс пламени из устройства.

ТЕХНИЧЕСКИЕ ХАРАКТЕРИСТИКИ

Тип газа: бутан/propane mix под давлением пара. Используйте только баллоны Jetboil Jetpower с изобутаном/пропаном 100/230/450 г (продаются отдельно). Баллон должен отвечать требованиям стандарта EN417 или AS2278. Попытки подключения других типов баллонов могут быть опасны.
Размер сопла:0,31 мм Расход газа: 6MJ/час (AU) || 120 г/час [1,75 кВт] (EU) || 6000 БТЕ/час(CA)

СБОРКА

При сборке и эксплуатации устройства MiniMo см. рисунки на стр. 1.
1. Устройство в полном сборе
2. Горелка, защитный кожух и клапан
3. Клапан регулирования подачи газа
4. Соединение баллона
5. Чаша и нижняя крышка
6. Присоединение чаши к основанию
7. Стабилизатор положения баллона
8. Распаковка и хранение опоры котла

Извлеките упакованные детали из Чаши (10). Выньте рукоятку из корпуса клапана (2.6). Убедитесь в том, что клапан регулирования подачи газа (3.1) закрыт (поверните по часовой стрелке). До подсоединения к баллону убедитесь в том, что уплотнительное кольцо (3.4) в хорошем состоянии и установлено на месте. Не используйте устройство, если уплотнения повреждены или изношены, обнаружена утечка или если устройство повреждено или не функционирует надлежащим образом. Снимите крышку баллона (4.1). Поддерживая баллон строго вертикально, вкрутите его в основание горелки. Затяжку следует выполнять вручную; избегайте чрезмерного затягивания. Разверните ножки стабилизатора положения и присоедините стабилизатор к баллону (7). Убедитесь в том, что баллон надежно закреплен и отцентрирован на стабилизаторе положения. Установите основание горелки, баллон и стабилизатор на твердую ровную прохладную поверхность.
Если вы используете Комплект опоры котла: Раскройте опору (8), положите ее на основание горелки и поверните до упора для фиксации (9). Убедитесь в том, что опора полностью присоединена и находится в надлежащем стабильном положении.

ПРЕДУПРЕЖДЕНИЕ

Не оставляйте работающее устройство Jetboil MiniMo без присмотра. **Всегда меняйте емкости для топлива на улице в хорошо проветриваемом месте,** вдали от любых источников огня, как, например, открытое пламя, растопочные горелки, электрозажигательные устройства, а также от посторонних людей. Если вы почувствовали запах газа или услышали звук выходящего из регулировочного клапана газа, не пытайтесь разжечь горелку. Убедитесь в том, что регулирующий клапан закрыт (поверните по часовой стрелке), и что баллон плотно прикручен. Если вы все же чувствуете запах газа после этого, отсоедините баллон и постарайтесь найти решение в разделе "Устранение неисправностей".
Жарка и другая тепловая обработка продуктов с низкой влажностью НЕ ДОПУСКАЕТСЯ. При подогревании жидких продуктов используйте низкий уровень огня во избежание выплескивания жидкости. Если объем нагреваемой жидкости близок к максимально допустимому, следует использовать только низкий уровень пламени и проявлять осторожность во избежание выплескивания.

ИНСТРУКЦИЯ ПО ЭКСПЛУАТАЦИИ

Использование любого рода экранов для защиты от ветра или печей "outback" с устройством MiniMo не допускается. Такие приспособления могут вызывать перегрев баллона. Перегрев баллона вызывает взрыв. Разожгите горелку до того, как ставить на нее чашу или котел. При этом держите горелку на расстоянии вытянутой руки, по направлению от лица. При розжиге возможны языки пламени. При розжиге горелки никогда не подвергайте устройство воздействию легковоспламеняющихся паров или жидкостей. Это может вызвать взрыв или пожар.
Розжиг горелки: Перед открытием клапана проверьте исправность запальника (2.5). Если он не дает искры, см. раздел "Техническое обслуживание". Для розжига, нажмите кнопку запальника (2.5), медленно открывая регулирующий клапан (3.1) поворотом против часовой стрелки. Нажимайте кнопку запальника, пока не появится пламя. Используя регулирующий клапан, отрегулируйте уровень пламени от низкого до среднего. Не передвигайте, не поднимайте и не наклоняйте зажженную горелку. Это может вызвать розлив газа и языки пламени. НЕ НАГРЕВАЙТЕ ПУСТУЮ ЧАШУ. В чашу следует добавлять жидкости или жидкие продукты. Если объем жидкости в чаше превышает 0,5 л, жидкость может выплескиваться из чаши. Снимите пластмассовую крышку с нижней стороны чаши. Поставьте чашу на основание и поверните по часовой стрелке для фиксации.
Если вы используете опору котла: Никогда не используйте емкость для приготовления пищи диаметром более 9 дюймов [23 см] или весом более 6,5 фунтов [3 кг]. До установки котла на опору убедитесь в том, что ножки опоры развернуты и зафиксированы в надлежащем положении (9).
MiniMo для использования с прилагаемыми аксессуарами Jetboil или сопутствующими системами Jetboil. Для использования чаш сторонних производителей необходима дополнительная подставка под котел.

ХРАНЕНИЕ ПОСЛЕ ИСПОЛЬЗОВАНИЯ

Для того, чтобы погасить пламя закройте регулирующий клапан (3.1) (поворотом по часовой стрелке). Снимите чашу с основания горелки (6). После того, как вы убрали чашу с огня, снова оденьте на нее пластмассовую крышку (5.2).
ОТКРЫТЫЕ МЕТАЛЛИЧЕСКИЕ ДЕТАЛИ МОГУТ БЫТЬ ОЧЕНЬ ГОРЯЧИМИ, чашу следует держать за ручку (1.2), а основу - за кожух (2.4).
ДО ОТСОЕДИНЕНИЯ БАЛЛОНА (4) ОБЯЗАТЕЛЬНО УБЕДИТЕСЬ В ТОМ, ЧТО ГОРЕЛКА (2) ПОТУШЕНА. Снимите стабилизатор положения и сверните его для хранения (7). Отвинтите баллон с основания горелки (4.2) и оденьте снова оденьте пластмассовую крышку (4.1). Сверните рукоятку клапана так, чтобы она оказалась под корпусом клапана (2.6). Положите стабилизатор на дно чаши, сверху положите горелку лицевой стороной вниз. Поставьте баллон вертикально на перевернутое основание горелки (10). Закройте крышкой.
Обязательно отсоединяйте баллон после использования. Баллон может взорваться. Храните баллон вне помещения в сухой хорошо проветриваемой зоне, вдали от источников тепла и вне досягаемости для детей.
Если вы используете опору котла: Удалите опору котла с основания горелки (9) и сверните ножки (8). Упакуйте чашу, как обычно, положите опору котла верхней стороной вниз на баллон. Закройте крышкой.
Инструкции по уходу: Не используйте для чистки посудомоечную машину или абразивные вещества - это вызывает повреждение чаши. Чашу следует мыть только вручную мыльной водой.

УСТРАНЕНИЕ НЕИСПРАВНОСТЕЙ И ТЕХНИЧЕСКОЕ ОБСЛУЖИВАНИЕ

Не модифицируйте устройство. Обслуживание данного устройства может выполняться только специально утвержденным для этого лицом. Если проблема не может быть исправлена в соответствии с этими инструкциями, см. Ограниченную гарантию ниже. Для покупки деталей и(или) проведения обслуживания, свяжитесь с местным дилером дистрибьютором или с компанией Jetboil.
Уплотнительное кольцо: Если уплотнительное кольцо (3.4) повреждено или на нем образовалась трещина, свяжитесь с вашим дилером или с компанией Jetboil.
Пламя не гаснет: Поврежден клапан. Максимально плотно затяните клапан, задуйте пламя и немедленно отсоедините баллон. Верните устройство дилеру. Внесение изменений в продукт и/или его использование, не предусмотренное инструкциями и не соответствующее предназначению, приведет к потере гарантии и может представлять опасность.
Запальник не дает искры: Если запальник не дает искры, вытяните провод запальника через керамическую часть и обрежьте провод в точке 1/4 дюйма выше верхней точки керамической части. Согните провод по направлению к центру головки горелки (2.2). Если запальник не дает искры после этого, используйте спички или зажигалку. Свяжитесь с вашим дилером или с компанией Jetboil и потребуйте проведения техобслуживания. Внесение изменений в продукт и/или его использование, не предусмотренное инструкциями и не соответствующее предназначению, приведет к потере гарантии и может представлять опасность.

ГАРАНТИЯ

США/КАНАДА: Jetboil MiniMo распространяется с ограниченной гарантией сроком на 1 год. Если данный продукт не функционирует надлежащим образом при нормальной эксплуатации в течение 1 года с момента приобретения, свяжитесь с дилером или компанией Jetboil для информации о процедуре возврата. Вопрос о том, покрывается ли конкретная проблема гарантией, может решить исключительно компания Jetboil. Если проблема покрывается гарантией, компания Jetboil, по своему усмотрению, обеспечит ремонт или замену вашего устройства, и бесплатно возвратит вам исправное устройство. Данная гарантия не распространяется на любые повреждения или нарушение нормальной работы вследствие неправильного использования, обслуживания, небрежности, нормального износа или использования, не соответствующего этим инструкциям. Данная гарантия предоставляется только оригинальному покупателю. Предоставление подтверждения покупки обязательно. Помимо изложенного выше, других гарантий, явно выраженных или подразумеваемых, включая, кроме прочего подразумеваемые гарантии годности для продажи и пригодности для использования в определенных целях, не предоставляется. Компания Jetboil не несет ответственности за любого рода, без исключения, побочные или косвенные убытки. Настоящая гарантия предоставляет вам определенные юридические права. Вы можете также иметь другие права, которые могут изменяться в зависимости от штата. Некоторые штаты не позволяют исключение побочных или косвенных убытков, или ограничение или исключение подразумеваемых гарантий, поэтому вышеупомянутые исключения или ограничения могут быть неприменимы к вам.
МЕЖДУНАРОДНАЯ ИНФОРМАЦИЯ: Свяжитесь с вашим местным продавцом или дистрибьютором для получения информации касательно любых гарантий, относящихся к вашему устройству MiniMo. Не модифицируйте устройство. Обслуживание данного устройства SOL может выполняться только специально утвержденным для этого лицом. Если неисправность не может быть устранена с использованием этих инструкций, верните устройство вашему местному продавцу или дистрибьютору.
Для того чтобы найти ближайшего к вам дилера, зайдите на сайт **www.jetboil.com/wheretobuy**.

(PL) POLISH

Ważne: Przed użyciem uważnie przeczytaj instrukcję obsługi. Zapoznaj się z urządzeniem przed podłączeniem go do pojemnika z gazem. Zachowaj niniejszą instrukcję na przyszłość. WYŁĄCZNIE DO UŻYTKU NA OTWARTEJ PRZESTRZENI

UWAGI DOTYCZĄCE BEZPIECZEŃSTW

Jeśli wyczujesz gaz:
1. Nie próbuj zapalać urządzenia.
2. Zgaś otwarty ogień.
3. Odłącz urządzenie od źródła gazu.

Nie przechowuj ani nie używaj benzyny, lub innych płynów wydzielających palne opary, w pobliżu tego lub innego urządzenia.

ZAGROŻENIE ZATRUCIEM TLENKIEM WĘGLA

NIEBEZPIECZEŃSTWO
Ten palnik może wytwarzać tlenek węgla, który nie ma zapachu. Korzystanie z palnika w zamkniętych pomieszczeniach może doprowadzić do śmierci. Nigdy nie używaj urządzenia w zamkniętych pomieszczeniach typu samochód z częścią mieszkalną, namiot, samochód albo dom.

Jeśli urządzenie rozszczelni się (zapach gazu), przenieś je w miejsce z dobrą cyrkulacją powietrza, bez ognia, gdzie można wykryć przeciek i go powstrzymać. Szczelność urządzenia należy sprawdzać na zewnątrz. Nigdy nie sprawdzaj szczelności przy pomocy ognia. Użyj na przykład wody z mydłem.
UŻYWAĆ TYLKO W DOBRZE WENTYLOWANYCH LOKALIZACJACH Części zewnętrzne mogą się mocno nagrzewać. Trzymaj z dala od małych dzieci. Urządzenie MiniMo należy używać na poziomych powierzchniach płaskich, co najmniej 1 m od materiałów łatwopalnych. Po zapaleniu nie należy przenosić, podnosić ani przechylać urządzenia MiniMo. Płomień może migotać.

SPECYFIKACJA

Typ gazu: Butan/propane mix pod ciśnieniem pary. Używaj tylko z pojemnikami z gazem izobutan/propan 100g/230g/450g Jetboil Jetpower (sprzedawane oddzielnie). Pojemnik musi spełniać standardy: EN417 oraz AS2278. Próba podłączenia innego typu pojemnika z gazem może stwarzać niebezpieczeństwo.
Wielkość dyszy: 0,31 mm Zużycie gazu: 6MJ/h (AU) || 120g/h [1,75 kW] (EU) || 6000 BTU/h (CA)

MONTAŻ

Montując i obsługując urządzenie MiniMo*, korzystaj z diagramów zamieszczonych na stronie 1:*
1. Urządzenie w pełni zmontowane
2. Palnik, osłona i zawór
3. Zawór sterujący
4. Montaż nasadki pojemnika
5. Montaż kubka i osłony dolnej
6. Montaż kubka i płyty podstawy
7. Montaż stabilizatora pojemnika
8. Rozpakowanie i przechowywanie podpórki garnka

Wyjmij spakowane części z kubka (10). Odłącz uchwyt od zaworu (2.6). Upewnij się, że zawór sterujący (3.1) jest zamknięty (przekręć go zgodnie z ruchem wskazówek zegara). Przed podłączeniem pojemnika z gazem sprawdź, czy pierścień uszczelniający (3.4) jest w dobrym stanie i na swoim miejscu. Nie używaj urządzenia, jeśli uszczelki są zniszczone, zużyte, przeciekają albo funkcjonują nieprawidłowo. Odłącz pokrywę pojemnika z paliwem (4.1). Trzymając pojemnik w położeniu pionowym, przykręć dobrze do podstawy palnika (4.2). Przykręcaj wyłącznie ręką, z wyczuciem, aby nie przekręcić gwintu. Rozłóż nóżki stabilizatora i umocuj je do pojemnika z paliwem (7). Upewnij się, czy pojemnik z paliwem jest dobrze przymocowany i wyśrodkowany na stabilizatorze. Ustaw podstawę palnika, przymocowany pojemnik z paliwem oraz stabilizator na stabilnej, poziomej oraz chłodnej powierzchni.
Jeśli używasz Zestawu do podpórki garnka: Rozpakuj podpórkę garnka (8). Umieść ją na górze podstawy palnika i przekręć aż do zablokowania (9). Upewnij się, że podpórka została w skutecznie przymocowana i osadzona, oraz że jest stabilna.

OSTRZEŻENIA DOTYCZĄCE UŻYTKOWANIA

Nie pozostawiaj używanego palnika Jetboil MiniMo bez nadzoru. **Zbiorniki paliwa nale y zawsze wymienia na zewn trz, w miejscu o odpowiedniej wentylacji**, z dala od źródeł zapłonu, takich jak otwarty ogień, płomień pilotujący, iskra elektryczna oraz z dala od innych ludzi. Jeśli przed otwarciem zaworu sterującego wyczujesz zapach gazu lub usłyszysz wydobywający się gaz, nie zapalaj palnika. Upewnij się, czy zawór sterujący jest zamknięty (przekręć zgodnie z ruchem wskazówek zegara), a pojemnik z paliwem mocno przykręcony. Jeśli zapach gazu nadal będzie wyczuwalny, odłącz pojemnik z paliwem i postępuj zgodnie z instrukcjami zawartymi w rozdziale poświęconym rozwiązywaniu problemów. Aby sprawdzić, czy pojemnik z paliwem jest pusty, potrząśnij nim delikatnie i posłuchaj, czy wydaje charakterystyczne dźwięki. NIE smaż ani NIE gotuj potraw o małej zawartości wody. Podgrzewając płynne potrawy, używaj małego ognia, aby nie wykipiały. Podgrzewając maksymalną ilość płynów, używaj małego ognia i zachowaj ostrożność, aby uniknąć wykipienia cieczy.

INSTRUKCJA OBSŁUGI

Nigdy nie zasłaniaj urządzenia MiniMo jakąkolwiek zasłoną przeciwwietrzną. Może to spowodować przegrzanie pojemnika z paliwem. Przegrzanie pojemnika powoduje wybuch. Zapal palnik przed umieszczeniem na nim garnka lub kubka. Zapalony palnik musi być oddalony na odległość ręki, z dala od twarzy. Ogień może wybuchać i migotać. Nigdy nie używaj zapalonego piecyka przy łatwopalnych oparach lub cieczach. Może to spowodować wybuch lub pożar.
Zapalanie palnika: Przed otwarciem zaworu, sprawdź zapalnik (2.5). Jeśli nie ma iskry, postępuj zgodnie z instrukcjami zawartymi w rozdziale dotyczącym konserwacji. Aby zapalić palnik, wciśnij przycisk zapalnika (2.5), jednocześnie powoli przekręcając zawór sterujący (3.1) przeciwnie do kierunku ruchu wskazówek zegara. Trzymaj przycisk zapalnika wciśnięty, aż pojawi się płomień. Ustaw wymagany płomień w zakresie: mały – średni przy pomocy zaworu sterującego. Nie przenoś, nie podnoś ani nie przychylaj zapalnego palnika. Paliwo może się rozpylać i powodować rozbłyski. NIE OGRZEWAJ PUSTEGO KUBKA. Umieść w kubku do gotowania płyn lub płynny pokarm. Jeśli naczynie wypełnione jest powyżej 0,5 l, ustaw niski płomień, ponieważ zawartość może wykipieć. Usuń z dna kubka do gotowania (5) plastikową osłonę. Umieść kubek na podstawie i przekręć zgodnie z ruchem wskazówek zegara, aż do zablokowania (6).
Jeśli korzystasz z podpórki garnka: Nigdy nie używaj naczyń o średnicy większej niż 23 cm (9 cali) lub cięższych niż 3 kg (6,5 funtów). Przed umieszczeniem garnka na podpórce upewnij się, czy nóżki są rozłożone i prawidłowo zablokowane w odpowiedniej pozycji (9).
MiniMo należy używać z dołączonymi akcesoriami firmy Jetboil lub innymi powiązanymi urządzeniami firmy Jetboil. Aby móc skorzystać z naczynia innej firmy, konieczne będzie zastosowanie dodatkowej podpórki garnka.

PRZECHOWYWANIE

Aby zgasić płomień, zakręć zawór sterujący (3.1) (dokręć zgodnie z ruchem wskazówek zegara). Odczep kubek do gotowania od podstawy palnika (6). Po odłączenia kubka od źródła ciepła, nałóż na niego plastikową osłonę (5.2).
ODKRYTE CZĘŚCI METALOWE MOGĄ BYĆ GORĄCE, naczynie trzymaj za osłonę termiczną (1.2), a podstawę za osłonkę (2.4). PRZED ODŁĄCZENIEM POJEMNIKA Z PALIWEM (4) UPEWNIJ SIĘ, CZY PALNIK (2) JEST ZGASZONY. Odłącz stabilizator od pojemnika i złóż go (7). Odkręć pojemnik z paliwem od podstawy palnika (4.2) i załóż plastikową pokrywę pojemnika na paliwo (4.1). Złóż uchwyt zaworu pod zawór (2.6). Umieść stabilizator na dnie kubka, a na górze podstawę palnika skierowaną do dołu. Umieść pojemnik z gazem w pozycji pionowej na odwróconej podstawie palnika (10). Załóż pokrywkę.
Po użyciu zawsze odłączaj pojemnik z paliwem. Pojemnik z paliwem może wybuchnąć. Przechowuj pojemnik z paliwem na zewnątrz, w miejscach suchych, z dobrą cyrkulacją powierza, z dala od źródła ciepła i z dala od dzieci.
Jeśli korzystasz z podpórki garnka: Usuń podpórkę z podstawy palnika (9) i złóż nóżki (8). Spakuj kubek w sposób normalny. Umieść na górze pojemnika z paliwem odwróconą do dołu podpórkę garnka. Załóż pokrywkę.
Instrukcja czyszczenia: Nie używaj do mycia zmywarki do naczyń ani środków żrących – może to zniszczyć kubek. Mycia kubek ręcznie wodą z mydłem.

ROZWIĄZYWANIE PROBLEMÓW I KONSERWACJA

Nie modyfikuj urządzenia. Serwisowanie urządzenia należy zlecać tylko uprawnionym osobom. Jeśli nie można naprawić wady, korzystając z niniejszej instrukcji, zobacz informacje dotyczące Ograniczonej Gwarancji. Jeśli potrzebujesz części i/lub usług, skontaktuj się lokalnym sprzedawcą, dystrybutorem lub firmą Jetboil. Jeśli piecyk funkcjonuje niewłaściwie, sprawdź czy nie zostały zablokowane otwory wentylacyjne oraz czy dysza nie została zanieczyszczona.
Pierścień uszczelniający: Jeśli pierścień uszczelniający (3.4) jest zniszczony lub pęknięty, skontaktuj się ze sprzedawcą lub z firmą Jetboil celem dokonania naprawy.
Płomień nie gaśnie: Uszkodzony zawór. Dokręć zawór najmocniej jak to możliwe, zdmuchnij płomień i natychmiast odłącz kartusz z gazem. Zwróć do sprzedawcy.
Nie można zgasić płomienia: Zawór jest zepsuty. Zakręć zawór tak jak to możliwe, zdmuchnij płomień i natychmiast odłącz pojemnik z paliwem. Zwróć urządzenie sprzedawcy.

INFORMACJE DOTYCZĄCE GWARANCJI

USA/KANADA: Urządzenie Jetboil MiniMo jest sprzedawane z 1-roczną ograniczoną gwarancją. Jeśli w okresie 1 roku od zakupu, przy normalnym użytkowaniu, produkt przestanie działać prawidłowo, należy skontaktować się ze sprzedawcą lub Jetboil w celu uzyskania informacji na temat reklamacji. Firma Jetboil oceni, czy gwarancja obejmuje zgłoszony problem. Jeśli tak, firma Jetboil bezpłatnie naprawi lub wymieni urządzenie, według własnego uznania. Niniejsza gwarancja nie obejmuje zniszczeń lub nieprawidłowego funkcjonowania wynikającego z niewłaściwego użycia, nieprawidłowej konserwacji, zaniedbania i normalnego zużycia, wypadku lub użycia produktu w jakikolwiek inny sposób odbiegający od opisanego w niniejszej instrukcji. Niniejsza gwarancja przysługuje tylko pierwszemu nabywcy. Wymagany jest dowód zakupu. Poza przypadkami opisanymi w niniejszym dokumencie, nie udziela się innych gwarancji, wyraźnych ani domniemanych, w tym między innymi domniemanych gwarancji pokupności lub przydatności do określonego celu. Firma Jetboil nie ponosi odpowiedzialności za szkody pośrednie lub przypadkowe. Niniejsza gwarancja przyznaje kupującemu określone prawa. Kupujący może mieć również inne prawa, w zależności od stanu. W niektórych stanach nie są dopuszczalne wykluczenia lub ograniczenia szkód pośrednich lub przypadkowych, bądź domniemanych gwarancji, zatem powyższe wykluczenia lub ograniczenia nie mogą być stosowane do wszystkich kupujących.

POZA GRANICAMI USA/KANADY: Skontaktuj się ze sprzedawcą lub dystrybutorem, aby uzyskać MiniMo informacje na temat gwarancji dotyczącej urządzenia MiniMo. Nie modyfikuj urządzenia. Urządzenia mogą być serwisowane tylko przez uprawnione osoby. Jeśli nie można naprawić usterki, korzystając z niniejszej instrukcji, zwróć produkt do najbliższego sprzedawcy lub dystrybutora.

Na witrynie **www.jetboil.com/wheretobuy** znajdziesz adres najbliższego dystrybutora.

(CZ) CZECH

Důležité: Přečtěte si pozorně tento návod k obsluze. Před připojením plynové nádoby se seznamte s obsluhou tohoto spotřebiče. Tento návod k obsluze uchovejte pro budoucí potřebu. POUŽÍVEJTE POUZE VE VENKOVNÍCH PROSTORECH

PRO VAŠI BEZPEČNOST

Pokud ucítíte plyn:
1. Nepokoušejte se zapálit spotřebič.
2. Uhaste jakýkoli otevřený oheň.
3. Odpojte přívod plynu.

V okolí tohoto nebo jakéhokoli jiného plynového spotřebiče neskladujte a nepoužívejte benzín, ani žádné jiné kapaliny produkující hořlavé výpary.

OXID UHELNATÝ

NEBEZPEČÍ
Tento plynový spotřebič může produkovat oxid uhelnatý, který je bez zápachu.
Používání spotřebiče v uzavřených prostorech může mít za následek smrt. Tento spotřebič nikdy nepoužívejte v uzavřených prostorech, například v karavanech, stanech, automobilech nebo budovách.

Pokud u vašeho spotřebiče dojde k uniku plynu (ucítíte zápach), přemístěte spotřebič na dobře větrané místo bez přítomnosti otevřeného ohně, kde lze únik plynu detekovat a opravit. Těsnost tohoto spotřebiče kontrolujte ve venkovním prostoru. Ke zjišťování úniků plynu nepoužívejte otevřený oheň, ale mýdlovou vodu. POUŽÍVEJTE POUZE NA DOBŘE VĚTRANÝCH MÍSTECH. Přístupné součásti se mohou zahřát na velmi vysokou teplotu. Udržujte mimo dosah dětí. Vařič MiniMo je nutné provozovat na vodorovném povrchu minimálně 1 m od hořlavých materiálů. Vařič MiniMo nepřemísťujte, nezvedejte, ani nenaklánějte, je-li zapálený hořák. Může dojít k prudkému vzplanutí.

TECHNICKÉ ÚDAJE

Druh plynu: Butan/propane mix **pod tlakem par. Používejte pouze plynové láhve Jetboil Jetpower s náplní izobutanu/propanu 100 g/230 g/450 g. Plynová láhev musí splňovat požadavky normy EN417 nebo AS2278. Připojení jiných typů plynových lahví může být nebezpečné.**
Průměr trysky: 0,31 mm Spotřeba plynu: 6MJ/h (AU) || 120g/h [1,75 kW] (EU) || 6000 BTU/h (CA)

MONTÁŽ

Při montáži a obsluze spotřebiče MiniMo *postupujte podle schémat zobrazených na straně 1.*
1. Kompletně sestavený vařič
2. Hořák, rám a ventil
3. Regulační ventil
4. Připojení plynové nádoby
5. Varná nádoba a spodní kryt
6. Připojení varné nádoby na základní desku
7. Stojan pro plynovou láhev
8. Rozložení a uložení podpěry varné nádoby

Vyjměte složený obsah z varné nádoby (10). Vyklopte rukojeť ventilu zpod tělesa ventilu (2.6). Zkontrolujte, zda je regulační ventil (3.1) zavřený (otočte doprava). Před připojením plynové láhve se přesvědčte, zda je těsnicí O-kroužek (3.4) na svém místě a zda není poškozen. Tento spotřebič nepoužívejte, pokud jsou těsnění poškozená nebo netěsní, anebo pokud je spotřebič poškozený nebo nepracuje správně. Sejměte víčko plynové láhve (4.1) Plynovou láhev držte ve svislé poloze a pevně ji našroubujte do základny hořáku (4.2). Utahujte pouze rukou a neutahujte příliš velkou silou. Rozložte nožky stojanu a plynovou láhev nasaďte do stojanu (7). Ujistěte se, že plynová láhev pevně dosedla a je vystředěna stojanu. Sestavu základny hořáku, připojené plynové láhve a stojanu umístěte na pevný, rovný a studený povrch.
Pokud použijete sadu podpěry varné nádoby: Rozložte podpěru varné nádoby (8), umístěte ji na horní stranu základny hořáku a otočením ji zajistěte (9). Přesvědčte se, že je podpěra plně upevněna, usazena a stabilní.

BEZPEČNOSTNÍ VAROVÁNÍ PRO OBSLUHU

Během provozu nenechávejte vařič bez dozoru. Plynové kartuše vždy vyměňujte na dobře větraném místě mimo jakýchkoli zdrojů vznícení, jako jsou např. otevřený plamen, pilotní plamínky plynových spotřebičů nebo elektrické krby či ohřívače, a stranou jiných osob. Pokud uslyšíte nebo ucítíte unikat plyn před otočením regulačního ventilu, nepokoušejte se zapálit hořák. Ověřte, zda je uzavřený regulační ventil(otočte doprava) a plynová kartuše je pevně utažena. Pokud stále cítíte unikající plyn, odpojte plynovou kartuši a postupujte podle pokynů uvedených v kapitole Odstraňování závad. Kontrolu, zda je kartuše prázdná, provádějte jejím zatřesením poslechem. NESMAŽTE ani NEVAŘTE potraviny s malým obsahem vody. Při ohřevu tekutých jídel nastavte nízký plamen, abyste předešli překypění. Při ohřevu nádoby naplněné po okraj tekutinou nastavte mírný plamen a buďte opatrní, abyste předešli překypění.

NÁVOD K OBSLUZE

Spolu s vařičem nepoužívejte ochranný kryt proti větru ani kempinkovou pečicí troubu. Při použití tohoto příslušenství může dojít k přehřátí plynové láhve. Při přehřátí plynová láhev exploduje. Hořák zapalte před umístěním hrnce nebo varné nádoby na vařič. Při zapalování udržujte od hořáku vzdálenost napřažené ruky. Během zapalování může plamen náhle prudce vzplanout. Při zapalování nikdy nevystavujte vařič hořlavým výparům nebo hořlavým kapalinám. Může dojít k explozi nebo požáru.
Zapálení hořáku: Před otevřením ventilu vyzkoušejte zapalovač (2.5). Pokud nepřeskočí jiskra, postupujte podle pokynů v kapitole věnované údržbě. Pro zapálení hořáku stiskněte tlačítko zapalovače (2.5) a současně pomalu otáčením doleva otevírejte regulační ventil (3.1). Zapalovač držte stisknutý, dokud se neobjeví plamen. Pomocí regulačního ventilu nastavte malý až střední plamen. Vařič nepřemísťujte, nezvedejte ani nenaklánějte, je-li zapálený hořák. Může dojít k rozstříknutí plynu a vyšlehnutí plamenu. NEZAHŘÍVEJTE PRÁZDNOU VARNOU NÁDOBU. Varnou nádobu naplňte vodou nebo tekutým jídlem. Při objemu kapaliny na 0,5 l použijte mírný ohřev, může dojít k překypění. Ze spodní strany varné nádoby sejměte plastový kryt (5). Varnou nádobu nasaďte na základnu a zajistěte ji otočením doprava (6).

Pokud použijete podpěry varné nádoby: Nikdy nepoužívejte varnou nádobu o průměru větším než 23 cm nebo těžší než 3 kg [3kg]. Před umístěním varné nádoby na podpěry se ujistěte, že nejsou sklopené a jsou řádně zajištěny (9).
MiniMo pro použití s přiloženým příslušenstvím Jetboil nebo s odpovídajícími přídavnými systémy značky Jetboil. Při použití s nádobami jiného výrobce musíte použít doplňkovou podpěru varné nádoby.

ULOŽENÍ PO POUŽITÍ

Zavřete regulační ventil (3.1) (utáhněte doleva) a zhasněte plamen. Sejměte varnou nádobu ze základny hořáku (6). Po sejmutí varné nádoby z hořáku na ni nasaďte plastový kryt (5.2.).
ODHALENÉ KOVOVÉ SOUČÁSTI MOHOU BÝT HORKÉ, varnou nádobu držte za držadlo (1.2) a základnu za kryt (2.4). PŘED ODPOJENÍM PLYNOVÉ LÁHVE (4) SE VŽDY UJISTĚTE, ZDA JE HOŘÁK VYPNUTÝ (2). Sejměte stojan s plynové láhve a složte jej pro uložení (7). Vyšroubujte plynovou láhev ze základny hořáku (4.2) a nasaďte zpět uzávěr plynové nádoby (4.1). Rukojeť ventilu sklopte pod těleso ventilu (2.6). Stojan umístěte na dno varné nádoby a na něj umístěte základnu hořáku, horní stranou dolů. Na obrácenou základnu hořáku (10) umístěte plynovou láhev, horní stranou nahoru. Nasaďte zpět víko.
Po použití vždy odpojte plynovou láhev. Plynová nádoba může explodovat. Plynové láhve skladujte ve venkovním, suchém a dobře větrném prostoru mimo dosah zdrojů tepla a dětí.
Pokud použijete podpěry varné nádoby: Sejměte podpěry varné nádoby ze základny hořáku (9) a složte nožky (8). Normálním způsobem složte vařič do varné nádoby a podpěru varné nádoby uložte horní stranou dolu na plynovou láhev. Nasaďte zpět víko.
Pokyny pro čištění: Nepoužívejte myčku nádobí ani hrubé mycí prostředky - došlo by ke zničení varné nádoby. Varnou nádobu myjte pouze mýdlovou vodou.

ODSRAŇOVÁNÍ ZÁVAD A ÚDRŽBA

Na tomto plynovém spotřebiči neprovádějte žádné úpravy. Opravy tohoto plynového spotřebiče smí provádět pouze oprávněná osoba. Pokud problém není možné odstranit postupem podle těchto pokynů, postupujte níže uvedené kapitoly Omezená záruka. Ohledně náhradních dílů a/nebo servisu kontaktujte prodejce, distributora nebo společnost Jetboil. Pokud vařič špatně hoří, zkontrolujte směšovací komoru a ujistěte se, že nejsou ucpané otvory a tryska není špinavá nebo zanesená. O-kroužek Pokud je O-kroužek (3.4) poškozený nebo prasklý, kontaktujte ohledně opravy prodejce nebo společnost Jetboil.
Plamen nelze uhasit: Ventil je poškozen. Utáhněte co nejvíce ventil, sfoukněte plamen a okamžitě odpojte palivovou kartuši. Vraťte vařič prodejci.
Plamen nezhasne: Ventil je poškozený. Utáhněte ventil až do krajní polohy, sfoukněte plamen a ihned odpojte plynovou nádobu. Vraťte prodejci.

INFORMACE O ZÁRUCE

USA/KANADA: Společnost poskytuje na výrobek omezenou záruku v délce 1 roku. Pokud výrobek při normálním použití nefunguje správně během 1 roku od jeho zakoupení, kontaktujte prodejce nebo společnost Jetboil, kde získáte informace o postupu vrácení výrobku. O tom, zda závada spadá do záruky, rozhoduje výhradně společnost Jetboil. Pokud bude reklamace uznána, společnost Jetboil vám výrobek podle svého uvážení bezplatně opraví nebo vymění a zašle. Tato záruka se nevztahuje na jakékoli poškození nebo nesprávnou funkci způsobenou nesprávným použitím, nesprávnou údržbou, zanedbáním, normálním opotřebením nebo použitím jiným způsobem, než uvedeno v tomto návodu. Tato záruka se vztahuje pouze na prvního kupujícího. Vyžaduje se předložení dokladu o zakoupení. Kromě zde uvedených záruk se neposkytují žádné další výslovné ani předpokládané záruky zahrnující zejména, nikoli však pouze předpokládané záruky prodejnosti a vhodnosti pro určitý účel. Společnost Jetboil neodpovídá za žádné nepřímé nebo vedlejší škody jakékoli povahy. Tato záruka vám poskytuje zvláštní zákonná práva. Můžete mít také jiná práva, které se v jednotlivých státe liší. Některé státy nedovolují vyloučení nebo omezení vedlejších nebo nepřímých škod, nebo omezení či vyloučení implicitní záruky, proto se vás výše uvedená vyloučení nebo omezení nemusí týkat.
MMEZINÁRODNÍ ZÁRUKA: Kontaktujte místního prodejce nebo distributora, kde získáte více informací ohledně záruk poskytovaných na váš vařič MiniMo. Na plynovém spotřebiči neprovádějte žádné úpravy. Opravy vařiče MiniMo smí provádět pouze oprávněná osoba. Pokud postupem podle těchto pokynů není možné závadu odstranit, vraťte výrobek prodejci nebo distributorovi.

Chcete-li vyhledat prodejce ve vaší oblasti, navštivte stránky **www.jetboil.com/wheretobuy.**

JOHNSON OUTDOORS

V9